Technisches Datenblatt
ARTIKEL #
MODELL #

NAME #

SIS #

AIA #

Modulare Compact-Großküchengeräteserie 900XP 1-Becken-Gas-Friteuse, 15 l



391077 (E9FRGD1GF0) 15-L-GAS-FRITEUSE 1 BECKEN + 1 KORB

Kurzbeschreibung

Artikel Nr.

Gas-Friteuse, 1 V-Becken 15 Ltr., Standgerät
- Beckengröße: 240x380x505 mm
- Füllmenge min./max: 13/15 Ltr.
- indirekt beheizt (V-förmiges Becken)
- Betriebstemperatur: 120-190°C
- mit 1 Korb 15 Ltr. (1x 921691)
- Unterbau geschlossen mit Flügeltür, Rechtsanschlag

Genehmigung:

Hauptmerkmale

- Tiefgezogenes, V-förmiges Becken.
- 14 kW Hochleistungsbrenner aus Edelstahl mit Flammenwächter außen am Becken.
- Thermostatische Regelung der Fett-Temperatur bis max. 185 °C.
- Zündsicherung zu jedem Brenner.
- Überhitzungsschutz-Thermostat als Standard bei allen Geräten.
- Fettablauf über einen Hahn in einen Auffangbehälter unter dem Becken.
- Alle wesentlichen Komponenten frontseitig gelagert für leichte Wartung.
- Piezozündung für zusätzliche Sicherheit.
- Das besondere Design der Regelschalter schützt vor Wassereindringen.
- Gerät wird serienmäßig mit vier 50 mm Edelstahlfüßen geliefert (Edelstahlfußblenden als Option).
- Serienmäßig mit 1 Korb und 1 rechten Seitentür für den Schrank.
- Optionales tragbares Ölqualitätsüberwachungsgerät (Code 9B8081) für ein effizientes Ölmanagement.

Konstruktion

- Becken mit gerundeten Innenecken für einfache Reinigung.
- Das Gerät ist 930 mm tief als Arbeitsflächenvergrößerung.
- Spritzschutz: IPX5
- Außenverkleidung aus Edelstahl mit Scotch Brite Schliff.
- Gerät mit rechtwinkligen Seitenkanten für bündige Verbindung der Gerät nebeneinander ohne Ritzen und Schmutzecken.

Serienmäßiges Zubehör

• 1 St. Tür für offenen Unterschrank	PNC 206350
• 1 St. Vollkorb für 14- und 15-Liter-Fritteusen	PNC 921691

Optionales Zubehör

• Verbindungs-/Dichtungsmittel	PNC 206086 ❑
• Rückstromverhinderer, 120 mm Ø	PNC 206126 ❑
• Adapterring für Abgaskondensator, 120 mm Ø	PNC 206127 ❑
• 1 Satz geflanschte Füße	PNC 206136 ❑
• Front-Sockelblende, 400 mm	PNC 206147 ❑
• Front-Sockelblende, 800 mm	PNC 206148 ❑
• Front-Sockelblende, 1000 mm	PNC 206150 ❑
• Front-Sockelblende, 1200 mm	PNC 206151 ❑

Modulare Compact-Großküchengeräteserie 900XP 1-Becken-Gas-Friteuse, 15 l

- Front-Sockelblende, 1600 mm PNC 206152 ❑
- 2 SEITLICHE SOCKELBLENDEN SERIE 900 PNC 206157 ❑
- Front-Fußblende, 400 mm (nicht für Kühl-/Tiefkühl-Unterschrank) PNC 206175 ❑
- Front-Fußblende, 800 mm (nicht für Kühl-/Tiefkühl-Unterschrank) PNC 206176 ❑
- Front-Fußblende, 1000 mm (nicht für Kühl-/Tiefkühl-Unterschrank) PNC 206177 ❑
- Front-Fußblende, 1200 mm (nicht für Kühl-/Tiefkühl-Unterschrank) PNC 206178 ❑
- Front-Fußblende, 1600 mm (nicht für Kühl-/Tiefkühl-Unterschrank) PNC 206179 ❑
- 1 Paar seitliche Fußblenden, nicht für Kühl-/Tiefkühlunterschrank PNC 206180 ❑
- 2 Blenden für Servicekanal für einseitige Installation PNC 206181 ❑
- 2 Blenden für Servicekanal für Rücken-an-Rücken-Installation von Tischgeräten auf Unterbau PNC 206202 ❑
- 4 Füße für Sockelaufstellung (nicht für Serie 900 Stand-Grillgerät) PNC 206210 ❑
- Grobschmutzfilter für 15-Liter-Fritteusen PNC 206235 ❑
- Fettablaufrohr für 15-Liter-Standfritteuse PNC 206301 ❑
- Rückseitiger Abgaskamin, 400 mm PNC 206303 ❑
- RÜCKS. HANDLAUF 800 MM - MARINE PNC 206308 ❑
- RÜCKS. HANDLAUF 1200 MM - MARINE PNC 206309 ❑
- Abgaskondensator für Halbmodul, 120 mm Ø PNC 206310 ❑
- Tür für offenen Unterschrank PNC 206350 ❑
- Unterkonstruktion für Fußmontage oder fahrbar 400 mm (XP700-900) PNC 206366 ❑
- Unterkonstruktion für Fußmontage oder fahrbar 800 mm (XP700-900) PNC 206367 ❑
- Unterkonstruktion für Fußmontage oder fahrbar 1200 mm (XP700-900) PNC 206368 ❑
- Unterkonstruktion für Fußmontage oder fahrbar 1600 mm (XP700-900) PNC 206369 ❑
- Unterkonstruktion für Fußmontage oder fahrbar 2000 mm (XP700-900) PNC 206370 ❑
- Rückwandverkleidung - 600 mm (XP700-900) PNC 206373 ❑
- Rückwandverkleidung - 800 mm (XP700-900) PNC 206374 ❑
- Rückwandverkleidung - 1000 mm (XP700-900) PNC 206375 ❑
- Rückwandverkleidung - 1200 mm (XP700-900) PNC 206376 ❑
- Netzgitter für Abzugskanal, 400 mm (700XP/900) PNC 206400 ❑
- Unterkonstruktion für Fußmontage oder fahrbar 600 mm (XP700-900) PNC 206431 ❑
- - NOT TRANSLATED - PNC 206467 ❑
- 2 Seitenblenden für freistehende Geräte PNC 216134 ❑
- Vollkorb für 14- und 15-Liter-Fritteusen PNC 921691 ❑
- 2 Halbkörbe für 14- und 15-Liter-Fritteusen PNC 921692 ❑
- Filter für Fettauffangbehälter für 7-, 14- und 15-Liter-Standfritteusen PNC 921693 ❑
- Anti-Blockierstange für Ablaufrohr in 15-Liter-Fritteusen PNC 921695 ❑
- Ableitblech für panierte Produkte für 15-Liter-Fritteusen PNC 921696 ❑
- Druckregler für Gasgeräte PNC 927225 ❑

Das Unternehmen behält sich das Recht auf Änderungen der Spezifikation vor.

2026.11.19

Modulare Compact-Großküchengeräteserie 900XP 1-Becken-Gas-Friteuse, 15 l

Front

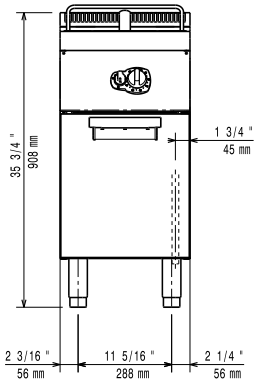

Seite

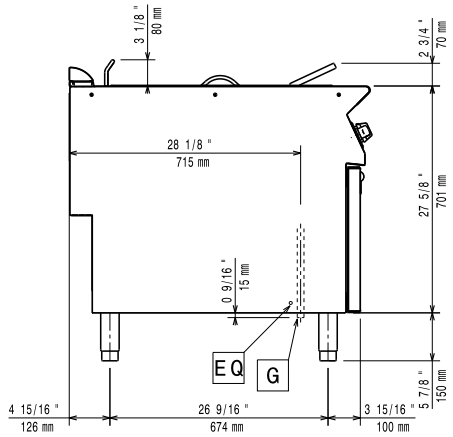

EQ = Equipotentialschraube
G = Gasanschluss

oben

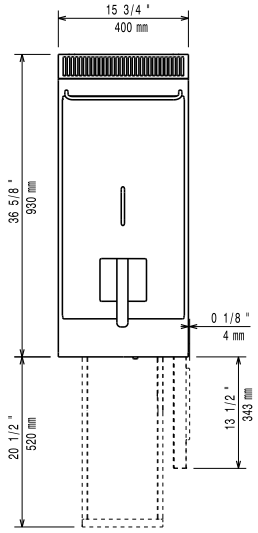

Gas

Gasleistung:	14 kW
Standardgasart:	Erdgas
Gasart, Option:	Flüssiggas
Gaszufuhr:	1/2"

Schlüsselinformation

Beckenabmessungen (Nutzinhalt) Länge:	240 mm
Beckenabmessungen (Nutzinhalt) Höhe:	505 mm
Beckenabmessungen (Nutzinhalt) Tiefe:	380 mm
Beckeninhalt:	13 lt MIN; 15 lt MAX
Thermostatbereich:	120 °C MIN; 190 °C MAX
Nettogewicht:	50 kg
Versandgewicht:	65 kg
Versandhöhe:	1080 mm
Versandlänge:	460 mm
Versandtiefe:	1020 mm
Versandvolumen:	0.51 m³
Zertifizierungsgruppe	N9FG1

Bei Aufstellung des Geräts auf oder neben ein temperaturempfindliches Möbel o. ä. muss ein Sicherheitsabstand von ca. 150 mm eingehalten oder eine Isoliervorrichtung installiert werden.

Das Unternehmen behält sich das Recht auf Änderungen der Spezifikation vor.

2026.11.19